Optiméa

Le meilleur de la ventilation double-flux à très haute efficacité énergétique

HABITAT INDIVIDUEL · CONFORT · ECONOMIE D'ENERGIE · RECUPERATION · ErP ready

LE + PRODUIT

L'OPTIMEA est conçue avec les meilleurs choix technologiques du moment pour vous offrir le meilleur d'un système de ventilation double-flux.

- Ultra performante
- Jusqu'à 28% économie d'énergie
- Échangeur à TRÈS HAUTE EFFICACITE, 95,4 %
- Moteur EC à ultra basse consommation : 7,7 W-Th-C par moteur pour un T2
- By-pass automatique ou manuel
- Ventilateurs à débit constant
- Qualité d'air intérieur optimale : filtration fine ePM1 50% de série (pollens, particules fines)
- Porte d'accès direct aux filtres
- Convient pour tout type de maison, du T2 ou T7 et +, jusqu'à 8 sanitaires
- Très faible niveau sonore
- Utilisation simple
- Installation murale : s'intègre parfaitement dans une pièce de service (cellier, buanderie, local technique)
- Communicante en MODBUS de série et compatible application smartphone avec carte électronique optionnelle

DESCRIPTION

• Enveloppe extérieure en tôle d'acier galvanisée recouverte d'une peinture thermolaquée
• 4 piquages Ø 160 mm sur la façade supérieure
• 1 extraction d'air vicié / 1 soufflage d'air neuf / 1 rejet d'air vicié / 1 prise d'air neuf
• 1 évacuation des condensats Ø 32 mm à visser
• 1 kit de fixation murale pour installation verticale
• 1 panneau de commande tactile intégré sur face avant

FONCTIONS

• Régulation Plug and Play
• Menu installateur : réglage des paramètres d'installations, by-pass, consigne …
• Menu utilisateur : consultation et affichage des différents paramètres de fonctionnement et des alertes d'entretien
• Fonction Boost : accès direct via la commande filaire déportée, sélecteur ou un bouton poussoir
• Mode absence (selon type de commande associé)

COMMANDES

• **Bouton poussoir «Grande vitesse» (boost minuté) :** activer et désactiver le mode BOOST minuté en fonction des besoins. Simple et efficace.
• **Sélecteur filaire 4 positions avec Boost minuté et report alarme filtre :** activer et désactiver le mode BOOST minuté et l'accès à une vitesse intermédiaire de confort et un mode réduit «vacances».
Rappel lumineux pour l'entretien des filtres.
• **Sélecteur radio 4 positions avec Boost minuté :** activer et désactiver le mode Boost minuté et l'accès à une vitesse intermédiaire de confort et un mode débit réduit «vacances» (liaison radio émetteur/récepteur, spécial rénovation).
• **Commande filaire déportée programmable sur 7 jours :** pour piloter au plus juste votre ventilation double-flux.
Permet d'établir une programmation journalière afin d'adapter vos besoins à votre rythme de vie, consulter différentes informations de fonctionnement (entretien, fonction boost, mode débit réduit «vacances»…).

MONTAGE

• Mural avec kit de fixation fourni
• Sortie condensat Ø 32 mm

DIMENSIONS en mm

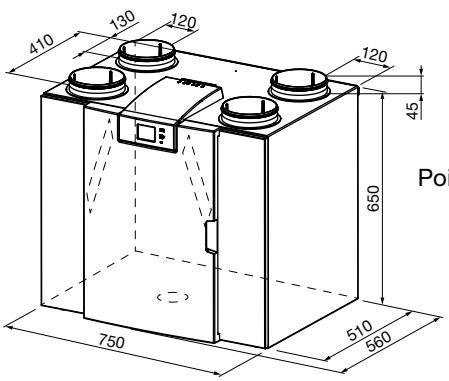

Poids : 37 kg

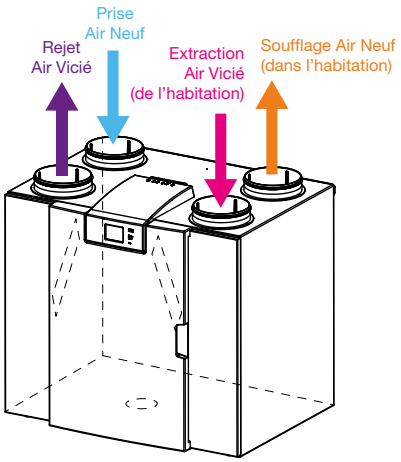

PRINCIPE D'INSTALLATION

Installation
avec répartiteurs

Installation
en dérivation

CARACTÉRISTIQUES TECHNIQUES

Rendement thermique selon essai NF VMC- 205	95,4%
Niveau de puissance acoustique au soufflage (dB(A))	41
Alimentation électrique	230 V – 1Ph – 50 Hz
Intensité absorbée maxi (A)	1,5
Puissance absorbée maxi (W)	144
Indice de protection	IP30

Type de logement	T2	T3	T4	T4	T5	T6	T7
Nombre de sanitaires	1 SdB 2 WC	1 SdB 1 WC	1 SdB 1 WC	2 SdB 2WC	3 SdB 2 WC	3 SdB 2 WC 1 Cellier	3 SdB 4 WC 1 Cellier
Débit d'air m³/h	75	90	105	135	165	180	210
Consommation* W-Th-C	15,4	17,6	20,3	26,5	35,3	40,4	60,3

* consommation calculée à raison d'une utilisation du débit de pointe cuisine d'une heure par jour

GAMME - RÉFÉRENCES & PRIX (€ HT)

		R 11.2
Centrale double-flux OPTIMEA	*990642*	**2998,00**
Jeu de filtre epM1 50% / IC60% de rechange	*990643*	**104,40**
Capteur hygrométrique	*548771*	**259,97**

Commandes		R 11.2
Bouton poussoir VMC « Boost cuisine » (nécessite un câble de liaison RJ 12 twist)	*548772*	**15,46**
Sélecteur 4 vitesses filaire et indicateur filtre (nécessite un câble de liaison RJ 12 twist)	*552247*	**82,19**
Câble RJ 12 Twist longueur 15 m	*548773*	**28,28**
Sélecteur 4 vitesses Radio (émetteur / récepteur)	*552248*	**511,70**
Commande déportée avec écran LCD programmable, filaire	*548774*	**264,16**

Kit accessoires (bouches - accessoires) pour une installation complète		R 11.2
Kit T5, 1 cuisine, 2 sanitaires **6 soufflages avec répartiteurs :** 1 bouche cuisine Ø 125 mm, 2 bouches Alizé 30 m³/h Ø 80 mm, 2 répartiteurs, 2 adaptateurs Ø 160 mm, 6 bouches de soufflage Design Auréa Ø 80 mm	*990712*	**398,76**
Kit T6/T7, 1 cuisine, 5 sanitaires **8 soufflages avec répartiteurs :** 1 bouche cuisine Ø 125 mm, 5 bouches Alizé Ø 80 mm (3 en 30 et 2 en 15 m³/h), 3 répartiteurs, 3 adaptateurs Ø 160 mm, 1 Y de dérivation 160/160, 8 bouches de soufflage Design Auréa Ø 80 mm	*990713*	**665,15**
Kit T5, 1 cuisine, 3 sanitaires **6 soufflages en dérivation :** 1 bouche cuisine Ø 125 mm, 3 bouches Alizé 30 m³/h Ø 80 mm, 6 bouches de soufflage Design Auréa Ø 80 mm, 2 Tés 160/125, 2 raccords femelles 160, 2 réductions coniques 160/125, 9 Tés 125/80, 2 bouchons 125 mm *Tous les accessoires sont à joints*	*552251*	**352,96**

Répartiteur		R 11.2
Répartiteur isolé extraction/soufflage (8 piquages) (nécessite l'adaptateur 160 pour raccordement avec Optiflow)	*548775*	**122,58**

Adaptateur		R 8.1
Adaptateur Ø 160 pour répartiteur (installation Ø 160 mm)	*551365*	**3,76**

Bouches supplémentaires avec manchette placo		R 10.1
Extraction sanitaires : ALIZE 15 m³/h - Ø 80 mm	*551861*	**23,22**
Extraction sanitaires : ALIZE 30 m³/h - Ø 80 mm	*551862*	**23,22**
Soufflage : Design Auréa - Ø 80 mm	*998146*	**10,81**
Design Auréa - Ø 125 mm	*998149*	**16,25**

Bouches avec manchon coudé Ø80		R 10.1
Soufflage : Auréa Ø 80 avec manchon coudé	*998148*	**19,73**
Extraction : Alizé 15 m³/h Ø 80 avec manchon coudé	*552279*	**36,09**
Extraction : Alizé 30 m³/h Ø 80 avec manchon coudé	*552280*	**36,09**

Té équerre TCPU supplémentaire pour kit « dérivation »		R 2.1
Té équerre Ø 125/80 à joint (1 par bouche supplémentaire)	*249593*	**18,50**

Gaine PVC souple ECOSOFT avec isolation thermique 25 mm lg 6 m type SRFPVCETH en filet		R 6.1
Ø 80 mm	*549242*	**51,23**
Ø 125 mm	*549244*	**70,28**
Ø 160 mm	*549245*	**88,94**

Gaine PVC souple ECOSOFT avec isolation thermique 25 mm lg 10 m type SRFPVCETH en carton		R 6.1
Ø 80 mm	*552059*	**82,50**
Ø 125 mm	*552060*	**107,89**
Ø 160 mm	*552061*	**136,01**

Gaine PVC souple ECOSOFT avec isolation thermique 50 mm lg 6 m type SRFPVCETH en carton		R 6.1
Ø 80 mm	*552053*	**63,38**
Ø 125 mm	*552055*	**78,41**
Ø 160 mm	*552058*	**94,74**

Prise et rejet d'air		R 2.1
Chapeau toiture CARA Ø 160 tuile	*545542*	**79,66**
Chapeau toiture CARA Ø 160 ardoise	*545543*	**79,66**
Prise d'air en façade PAGAAS Ø 160	*545830*	**35,80**